CUADRO B

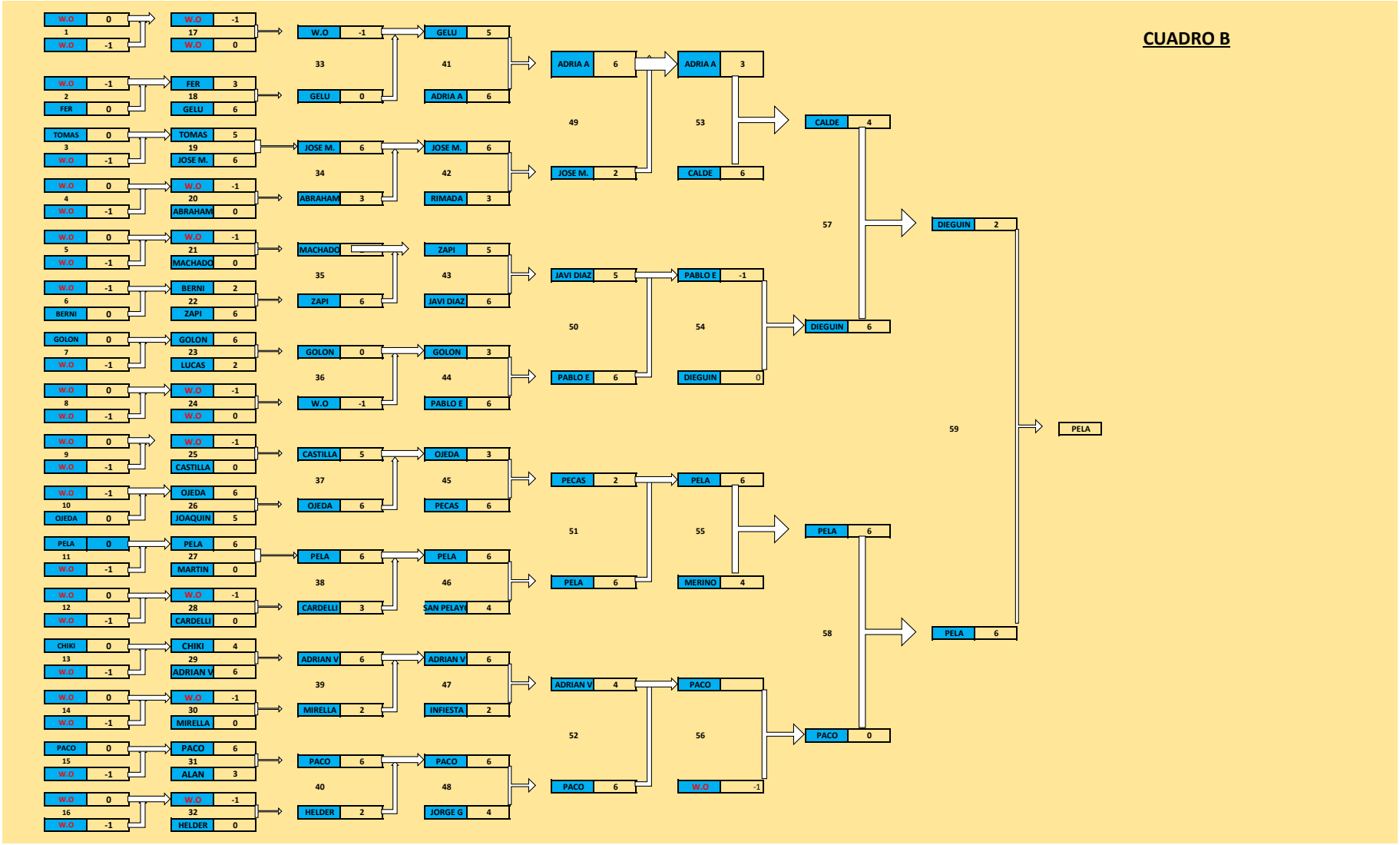
W.O 0
1
W.O -1
W.O -1
17
W.O 0
W.O -1
2
FER 0
FER 3
18
GELU 6
TOMAS 0
3
W.O -1
TOMAS 5
19
JOSE M. 6
W.O 0
4
W.O -1
W.O -1
20
ABRAHAM 0
W.O 0
5
W.O -1
W.O -1
21
MACHADO 0
W.O -1
6
BERNI 0
BERNI 2
22
ZAPI 6
GOLON 0
7
W.O -1
GOLON 6
23
LUCAS 2
W.O 0
8
W.O -1
W.O -1
24
W.O 0
W.O 0
9
W.O -1
W.O -1
25
CASTILLA 0
W.O -1
10
OJEDA 0
OJEDA 6
26
JOAQUIN 5
PELA 0
11
W.O -1
PELA 6
27
MARTIN 0
W.O 0
12
W.O -1
W.O -1
28
CARDELLI 0
CHIKI 0
13
W.O -1
CHIKI 4
29
ADRIAN V 6
W.O 0
14
W.O -1
W.O -1
30
MIRELLA 0
PACO 0
15
W.O -1
PACO 6
31
ALAN 3
W.O 0
16
W.O -1
W.O -1
32
HELDER 0
W.O -1
33
GELU 0
GELU 5
41
ADRIA A 6
JOSE M. 6
34
ABRAHAM 3
JOSE M. 6
42
RIMADA 3
MACHADO
35
ZAPI 6
ZAPI 5
43
JAVI DIAZ 6
GOLON 0
36
W.O -1
GOLON 3
44
PABLO E 6
CASTILLA 5
37
OJEDA 6
OJEDA 3
45
PECAS 6
PELA 6
38
CARDELLI 3
PELA 6
46
SAN PELAYO 4
ADRIAN V 6
39
MIRELLA 2
ADRIAN V 6
47
INFIESTA 2
PACO 6
40
HELDER 2
PACO 6
48
JORGE G 4
ADRIA A 6
49
JOSE M. 2
JAVI DIAZ 5
50
PABLO E 6
PECAS 2
51
PELA 6
ADRIAN V 4
52
PACO 6
ADRIA A 3
53
CALDE 6
PABLO E -1
54
DIEGUIN 0
PELA 6
55
MERINO 4
PACO
56
W.O -1
CALDE 4
57
DIEGUIN 6
PELA 6
58
PACO 0
DIEGUIN 2
59
PELA 6
PELA